# BIESTABLES

Los sistemas secuenciales están basados en biestables, elementos capaces de almacenar un bit de información. Los sistemas síncronos se basan en flip-flop, biestables que solo son activos en subidas o bajadas de reloj. El estado del sistema queda definido por el valor de las salidas de los biestables. El sistema sigue una secuencia definida de estados.
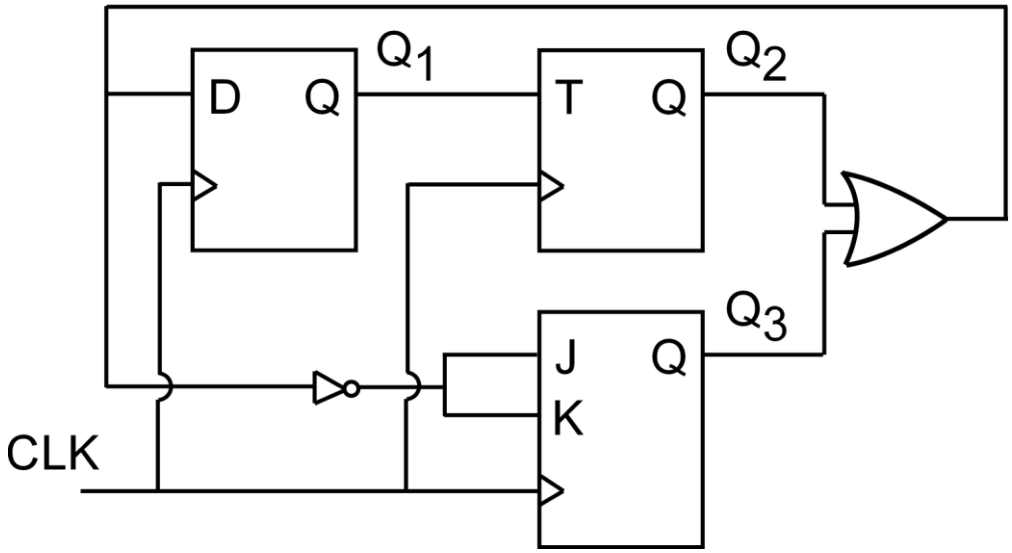
Encontrar el diagrama de estados $Q_1Q_2Q_3$ que se genera para el siguiente circuito basado tres biestables flip-flop (uno D, uno T y uno JK), todos activos en subida de reloj.